別紙①

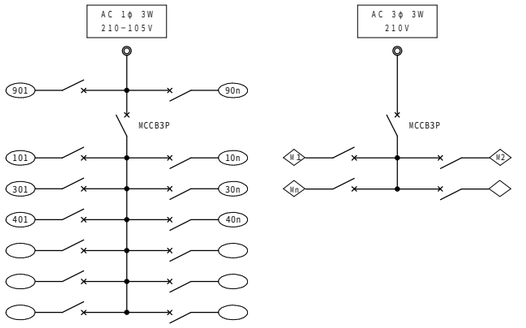

凡　例

記　号	名　　称	備　　考
	配線用遮断器	分岐ブレーカーはＪＩＳ協約形１Ｐサイズとする。
90n	ＡＣ１００Ｖ回路	メインブレーカー１次側電源（赤色ストッパー付）
10n	ＡＣ１００Ｖ回路	照明
30n	ＡＣ１００Ｖ回路	コンセント他
40n	ＡＣ２００Ｖ回路	コンセント他
Rn	リモコン回路	
Hn	ＡＣ２１０Ｖ回路	動力回路
CPU	伝送ユニット	状態監視機能付
T/U	リレー制御用Ｔ／Ｕ（４回路用）	
T/U S	LED調光制御用Ｔ／Ｕ	
EE	ＥＥスイッチ連動ユニット	
RTr	リモコントランス	
TS	年間プログラムタイマユニット（ソーラー機能付）	
▲	リモコンリレー	１００Ｖ回路は１Ｐ、２００Ｖ回路は２Ｐとする。

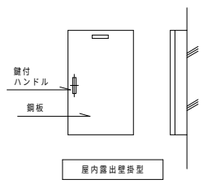

屋内露出壁掛型

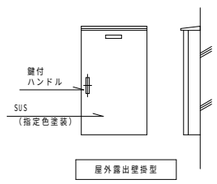

屋外露出壁掛型

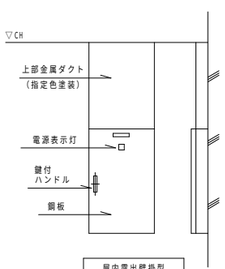

屋内露出壁掛型
（上部ダクト付）

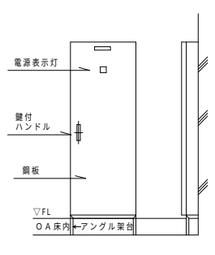

屋内自立型（ＯＡ盤）

Ｌ－１

鋼板製
屋内壁掛型

1φ3W
210/105V
WH-13ﾀｲﾌﾟ
EW-CET38ﾀｲﾌﾟ
合計
24.2 KVA

MCB 3P
50AF/30AT

ED　ED(ELB)

回路番号	電圧(V)	開閉器種別	P	AF	AT	リモコン	容量(VA)	負荷名称	備考
——	200/100	MCCB	3P	100	100			Ｌ−２ 送り	
101	100	MCCB	2P	50	20		620	駐輪場　電灯	
301							400	駐輪場　コンセント	
302								予備	
303								予備	
				計			1，02		

Ｌ－２

屋内露出型

1φ3W
210/105V
WH-13ﾀｲﾌﾟ
EW-CET38ﾀｲﾌﾟ
合計
12.0 KVA

ELCB 3P
100AF/100AT

CPU x1
T/U x2
T/U S x2
RTr x1

ED　ED(ELB)

回路番号	電圧(V)	開閉器種別	P	AF	AT	リモコン	容量(VA)	負荷名称	備考
904	100	MCCB	2P	50	20		40	誘導灯	
100	100	MCCB	2P	50	20		50	非常灯	
101						2	270	玄関・廊下　電灯	
102							729	各更衣室・各便所　電灯	
103							413	管理室・各倉庫　電灯	
104						3	1590	階段・柔道場　電灯	
105						2	1548	剣道場　電灯	
								予備	
301		MCCB	2P	50	20		300	管理室　コンセント	
302							500	柔道・剣道場　西壁　コンセント	
303							600	柔道・剣道場　東壁　コンセント	
304							600	廊下・男子更衣室　コンセント	
305		ELCB	2P	50	20		692	男子個所・多目的便所　コンセント	
306							983	女子個所　コンセント	
307		MCCB	2P	50	20		500	女子・職員女性・男性更衣室　コンセント	
308							25	時計用 基地局　電源	
309							25	リモコントランス	
310								予備	
311								予備	
312		ELCB	2P	50	20			予備	
401		MCCB	2P	50	20		1392	ロスナイ換気扇	
501	100						828	エアコン室外機	
502							828	エアコン室外機	
				計			11，919		

１Ｍ－１Ｗ

鋼板製
屋外防水型

3φ3W
210V
ｷｭｰﾋﾞｸﾙ3ﾀｲﾌﾟ
EW-CET100ﾀｲﾌﾟ
合計
36.3 KVA

MCCB 3P
225AF/200AT

ED　ED(ELB)

回路番号	電圧(V)	開閉器種別	P	AF	AT	リモコン	容量(VA)	負荷名称	備考
H1	210	ELCB	3	100	100		14.36KW	MAC−1	
H3	210	ELCB	3	100	100		14.66KW	１Ｍ−２Ｗ	
				計			29，02		

１Ｍ－２Ｗ

鋼板製
屋外防水型

3φ3W
210V
１Ｍ−１Ｗ 3ﾀｲﾌﾟ
EW-CET38ﾀｲﾌﾟ
合計
18.4 KVA

MCCB 3P
100AF/100AT

ED　ED(ELB)

回路番号	電圧(V)	開閉器種別	P	AF	AT	リモコン	容量(VA)	負荷名称	備考
H1	210						14.66KW	MAC−2	
				計			14.66KW		

端子盤リスト表

	電　話	放　送	インターホン	火　報	備　　考
Ｔ−１ 露出型	１０Ｐｒ	１０Ｐｒ	１０Ｐｒ	１０Ｐｒ	
Ｔ−２ 露出型	１０Ｐｒ	１０Ｐｒ	１０Ｐｒ	１０Ｐｒ	

令　和　７　年　度		縮尺	E-06 電気
名称工事名	龍野東中学校武道場改築工事	1/100	
図　　名	電灯・動力分電盤リスト表		

※図面表記縮尺はA1印刷の場合の縮尺とし A3縮小印刷の場合は表記縮尺の1/2とする