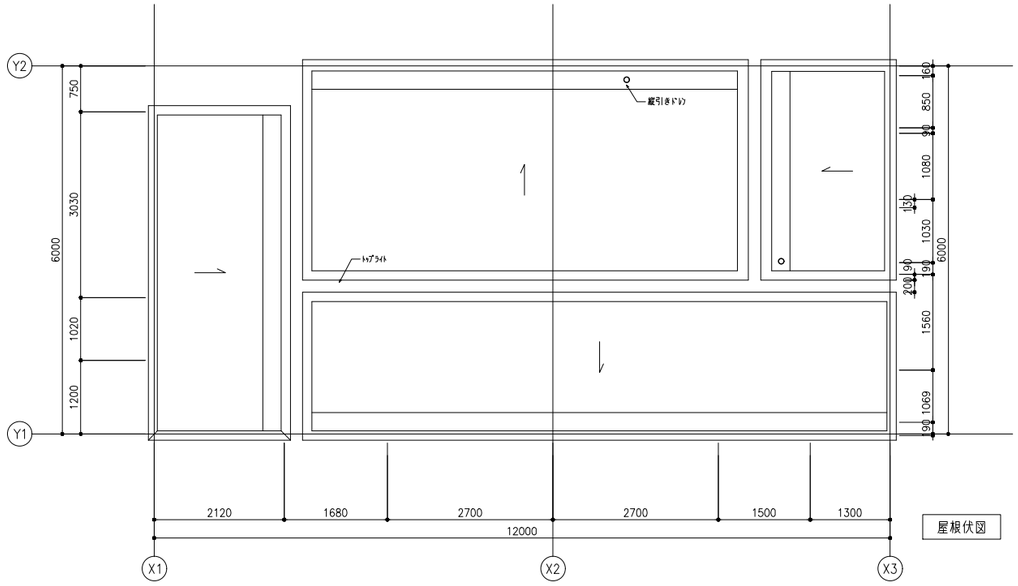

屋根伏図

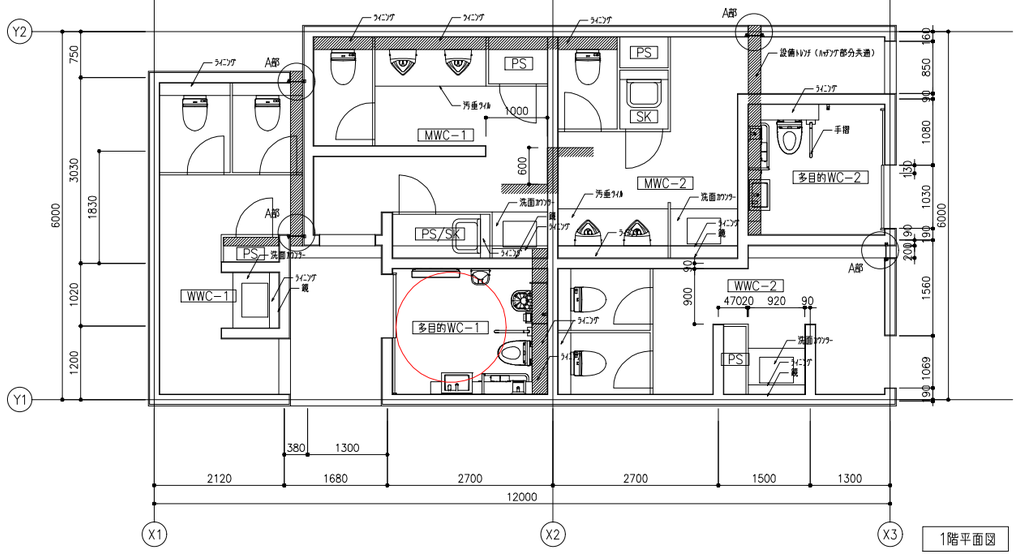

1階平面図

符号		姿図記号	個数
種類	番号		
SD	G04	4−2	2

形式	扉・パネル			
片引きスリット窓 ガラス付きハンガー戸	W	H	材質	見込
	900	2250	S	40
枠・ガイド	仕上		錠/握り玉等	
材質	見込	F−BE	表示錠/引き棒	
StFB	200			

備考

外部仕様、ドアガラス（ガラス形式：C）、スリット窓ガラス（F5）

A部詳細図 S=1/10

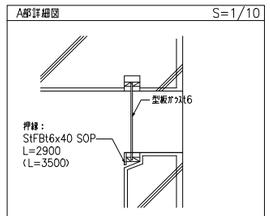

設備トランチ詳細図 S=1/10

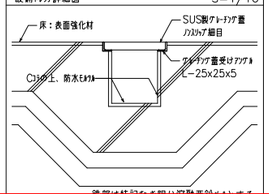

トップライト部天井取合い詳細図 S=1/10

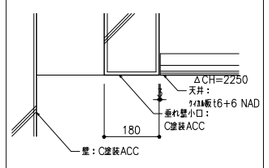

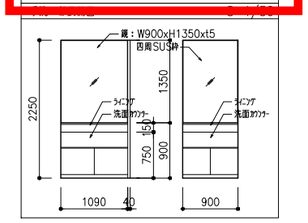

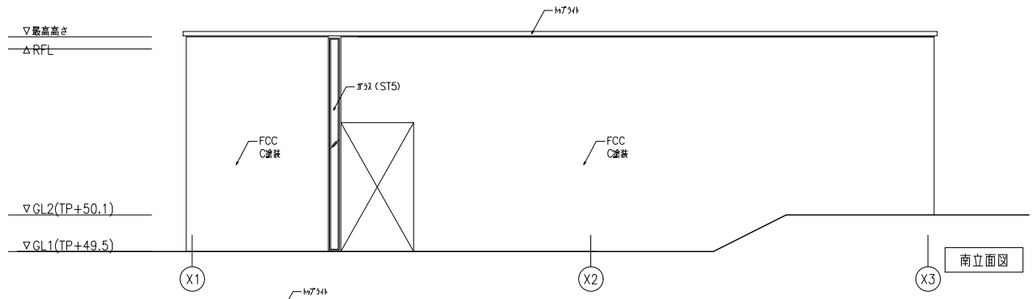

南立面図

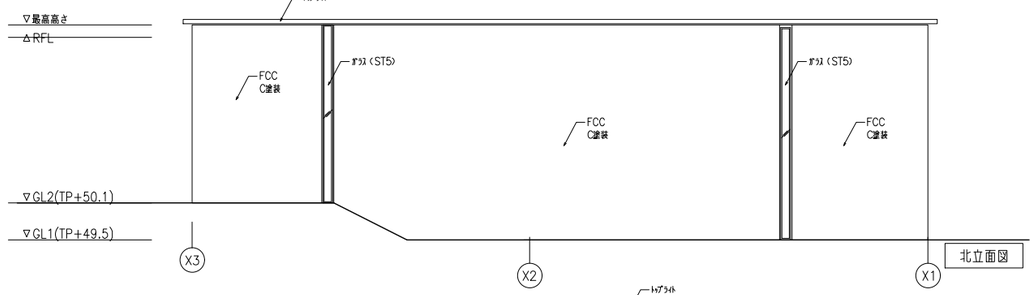

北立面図

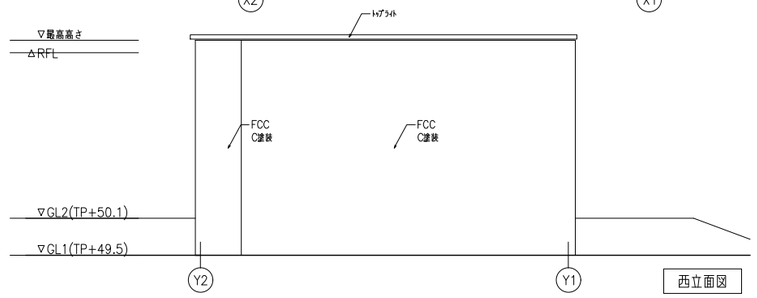

西立面図

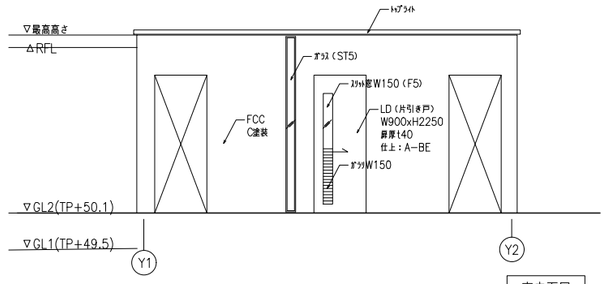

東立面図

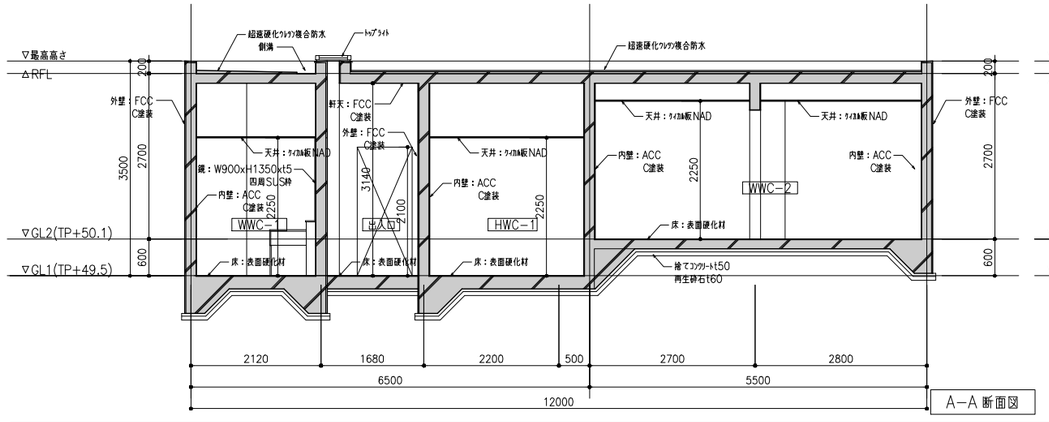

A−A 断面図

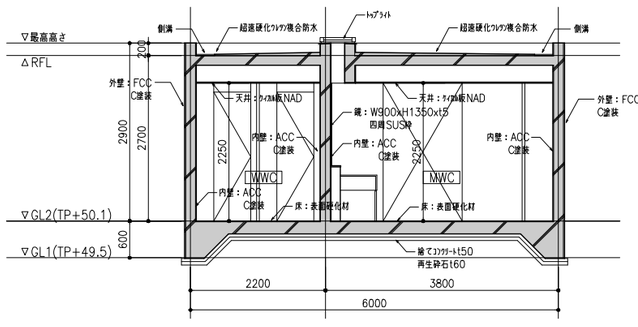

B−B 断面図

仕上表

外部仕上表

外壁	C塗装FCC、一部ガラス（ST5）※押縁（内部側）StFBt6x40
屋根	超速硬化ウレタン複合防水、一部トップライト
床	表面硬化材

内部仕上表

室名	床レベル 敷居レベル	下地	床	巾木	下地	壁	廻縁	下地	天井	天井高さ	備考
MWC−1	0 −10	F2	表面硬化材	−	W1	C塗装の上ACC	PVC (CW1)	C10	ケイカル板の上NAD	2,250	トイレブース、ライニング、汚垂ライト 洗面カウンター、鏡、手摺、姿見鏡
WWC−1	0 −10	F2	表面硬化材	−	W1	C塗装の上ACC	PVC (CW1)	C10	ケイカル板の上NAD	2,250	トイレブース、ライニング 洗面カウンター、鏡、手摺、姿見鏡
多目的WC−1	0 −10	F2	表面硬化材	−	W1	C塗装の上ACC	PVC (CW1)	C10	ケイカル板の上NAD	2,250	ライニング、手洗い、LD（片引き） 鏡、手摺、姿見鏡
MWC−2	0 −10	F2	表面硬化材	−	W1	C塗装の上ACC	PVC (CW1)	C10	ケイカル板の上NAD	2,250	トイレブース、ライニング、汚垂ライト 洗面カウンター、鏡、手摺、姿見鏡
WWC−2	0 −10	F2	表面硬化材	−	W1	C塗装の上ACC	PVC (CW1)	C10	ケイカル板の上NAD	2,250	トイレブース、ライニング 洗面カウンター、鏡、手摺、姿見鏡
多目的WC−2	0 −10	F2	表面硬化材	−	W1	C塗装の上ACC	PVC (CW1)	C10	ケイカル板の上NAD	2,250	ライニング、手洗い、鏡、手摺 LD（片引き W900xH2100）
SK	0 −10	F2	表面硬化材	−	W1	C塗装の上ACC	PVC (CW1)	C10	ケイカル板の上NAD	2,250	スチールスノコ棚、吊フック
PS	0 −10	F2	表面硬化材	−	W1	C塗装の上ACC	PVC (CW1)	C10	ケイカル板の上NAD	2,250	トイレブース

別紙559

令和7年度	
業務名称 新宮地域小中一貫校建設工事	図面番号 G−032
図面名称 外構施設詳細図−5 屋外トイレ棟−1	縮尺 1/50(A1) 1/100(A3)